New Meilan TSM Series
Distribution Box

新梅兰 TSM 系列配电箱

防水 防尘 阻燃

GEYA格亚电气

新梅兰 TSM-F 配电箱（暗装系列）
New Meilan TSM-F Distribution Box (Concealed Series)

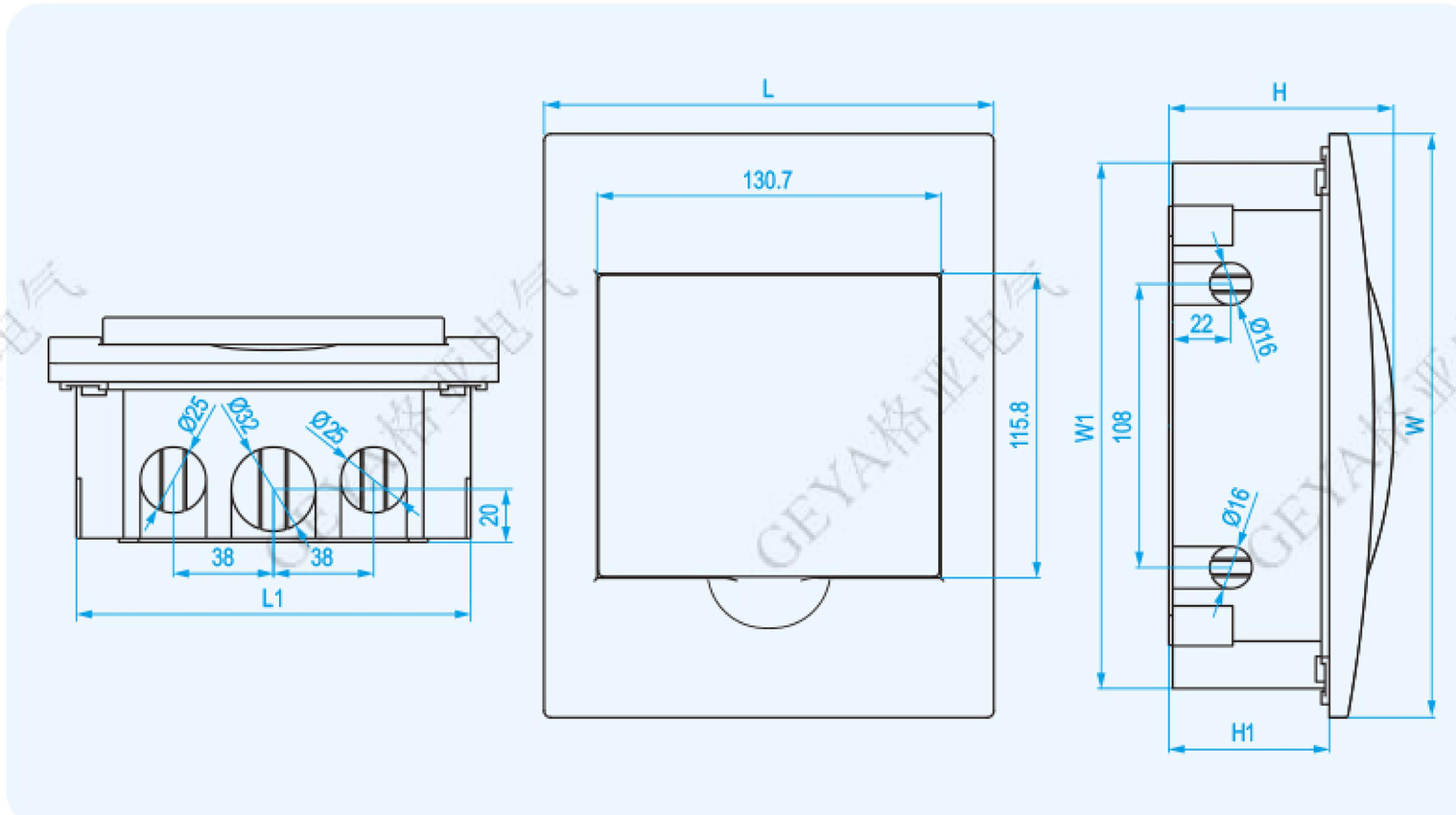

产品概述 Product Overview

- 壳体材质：PS、ABS、阻燃材质（自由选择）
- 防护等级：IP40
- 产品特点：防尘、安装便捷、坚固耐用、外形精美、使用寿命长
- Shell material: PS, ABS, flame retardant material (free choice)
- Protection level: IP40
- Features: dust-proof, convenient installation, durable, beautiful appearance, long service life

外形尺寸 Overall Dimension

型号 Model	面盖 Face cover			面板高度 Faceplate Height	底部 Base		
	L	W	H		L1	W1	H1
TSM-F-2 Way	66	137	85	25			
TSM-F-3 Way	94	148	85	26	87	137	59
TSM-F-4 Way	135	221	87	26	115	199	58
TSM-F-6 Way	171	221	88	26	150	200	58
TSM-F-8 Way	208	221	87	26	186	195	58
TSM-F-10 Way	244	221	86	26	200	187	58
TSM-F-12 Way	280	221	88	24	256	196	58
TSM-F-15 Way	334	221	89	29	311	199	59
TSM-F-18 Way	399	252	86	27	362	215	65
TSM-F-24 Way	300	341	98	31	257	310	65
TSM-F-36 Way	300	480	98	31	257	449	65

GEYA格亚电气