New Meilan TSM Series
Distribution Box

新梅兰 TSM 系列配电箱

防水 防尘 阻燃

GEYA格亚电气

新梅兰 TSM-S 配电箱（明装系列）
New Meilan TSM-S Distribution Box (Surface Installation Series)

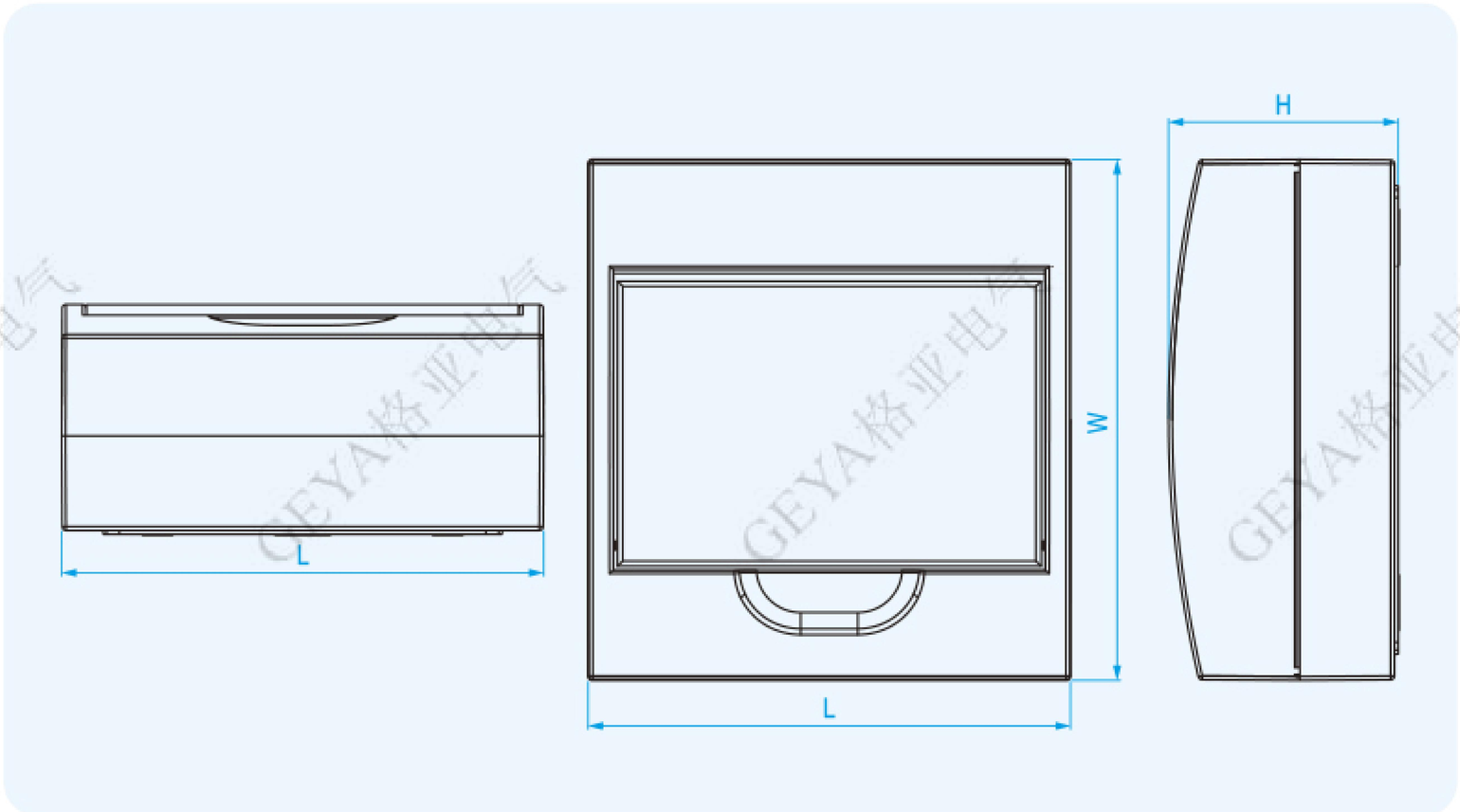

产品概述 Product Overview

- 壳体材质：PS、ABS、阻燃材质（自由选择）
- 防护等级：IP40
- 产品特点：防尘、安装便捷、坚固耐用、外形精美、使用寿命长
- Shell material: PS, ABS, flame retardant material (free choice)
- Protection level: IP40
- Features: dust-proof, convenient installation, durable, beautiful appearance, long service life

外形尺寸 Overall Dimension

型号 Model	外形尺寸 Overall Dimension			面板高度 Faceplate Height
	L	W	H	
TSM-S-2 Way	49	130	85	
TSM-S-3 Way	94	148	85	26
TSM-S-4 Way	111	200	93	87
TSM-S-6 Way	148	200	97	91
TSM-S-8 Way	184	200	96	56
TSM-S-10 Way	220	200	92	67
TSM-S-12 Way	254	200	96	58
TSM-S-15 Way	310	200	97	61
TSM-S-18 Way	362	219	97	59
TSM-S-24 Way	271	324	98	59
TSM-S-36 Way	269	457	100	55

GEYA格亚电气